Objektum sz.	Zóna	Össz. áll. rsz.
E61-15-1		L-16864

5 (✓)

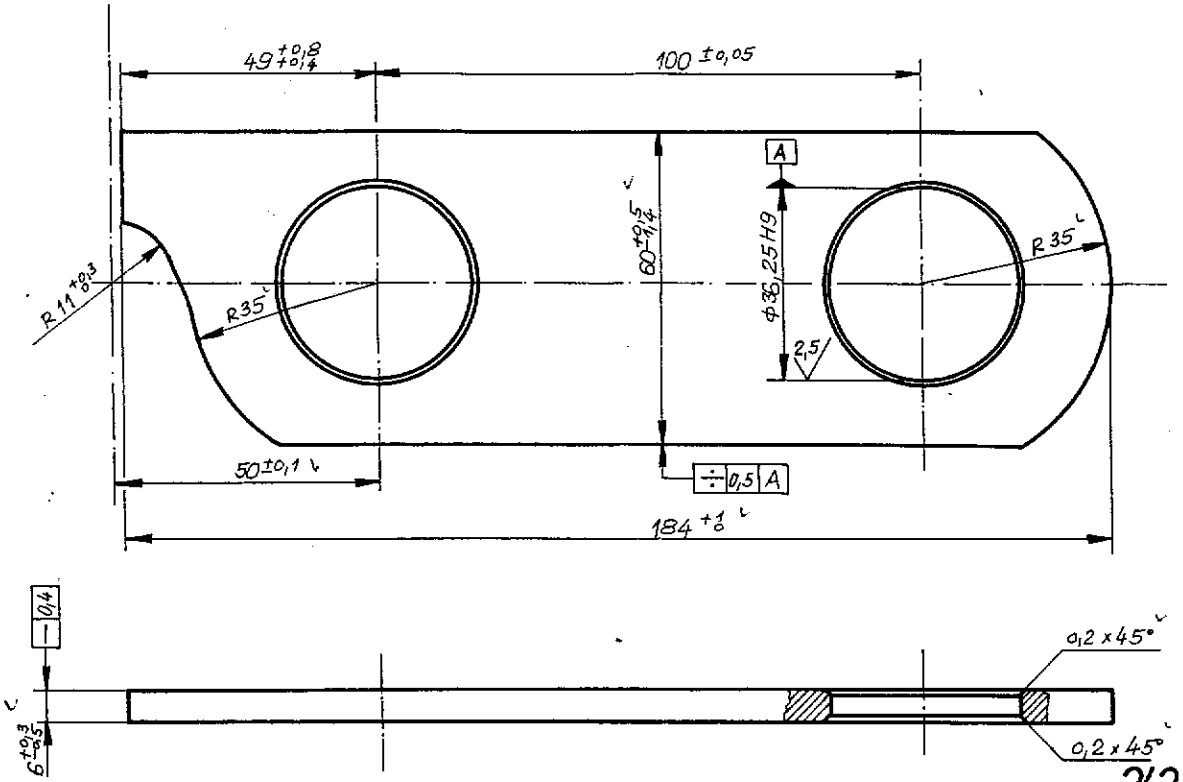

242-03-1-15-01-0070481-0

Készült az L-70481 sz. rajz alapján

Műszaki utasítás:

1.) Nemesítve
2.) Szakítószilárdság: $\sigma_B = 105-125$ kp/mm²
3.) Folyáshatár : $\sigma_F = 85$ kp/mm²
4.) Szakadási nyúlás: $\delta_5 = 10\%$
5.) Keménység: 293–363 HB

„a" vált:
Átrajzolva és honosítva

VÁLTOZÁSOK									
Jel	Változásértesítő száma	Kelte	Készítette	Ellenőrizte	Jel	Változásértesítő száma	Kelte	Készítette	Ellenőrizte

Beosztás, név	Aláírás
Szerkesztő: Korompai 76.06.28	
Rajzoló: Somos L.	
Ellenőr: Cselényi L.	
Szabványellenőr: Erőss J.	1976. 06. 30
Jóváhagyó: 1976. VI. 30	
A jóváhagyás kelte	

Tárgy: CSATLAKOZÓ LEMEZ
Lánc 8T 7T
Darab 1 1

Méretarány: 1:1
Készsúly: 0,385

BUDAPESTI KÖZLEKEDÉSI VÁLLALAT
BKV
FEJLESZTÉSI FŐMÉRNÖKSÉG

Érvényes sz. rajz helyett

Rajzszám (és módosítás jele): L-70481

Alak, méret: Jel 60×6-184; Szabvány 4342
Anyagminőség: Jel NCMo4; Szabvány 61

Φ36,25	+0,062
H9	0

a

Lapok száma sz. lap

L-16864

655-157-0003. — 4000 db — 75.02576 Közl. Ny. — 15-0